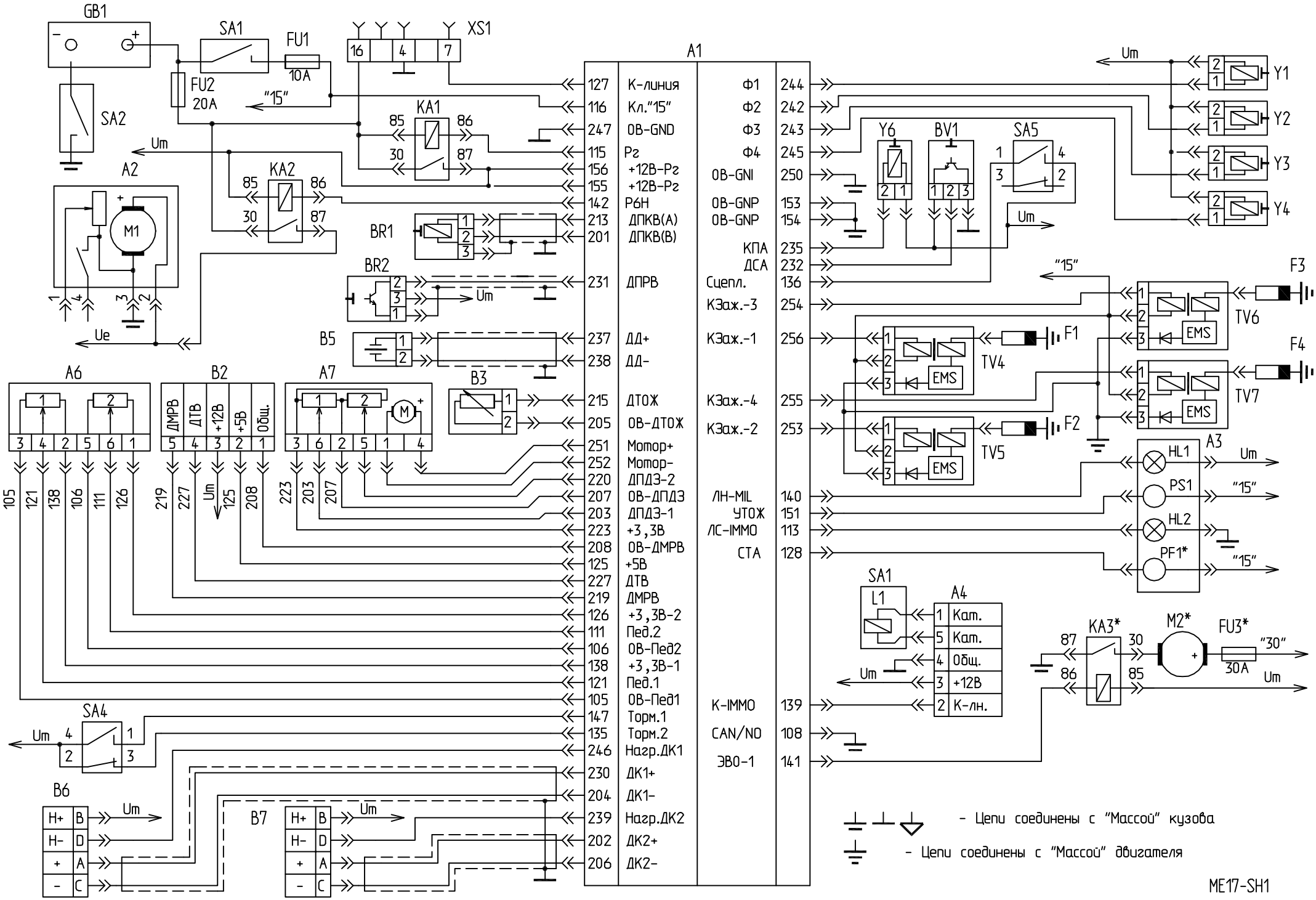Схема электрическая функциональная ЭСУД с контроллером ME17.9.7/Евро-3 для УАЗ-315195 (ЗМЗ-40904.10)